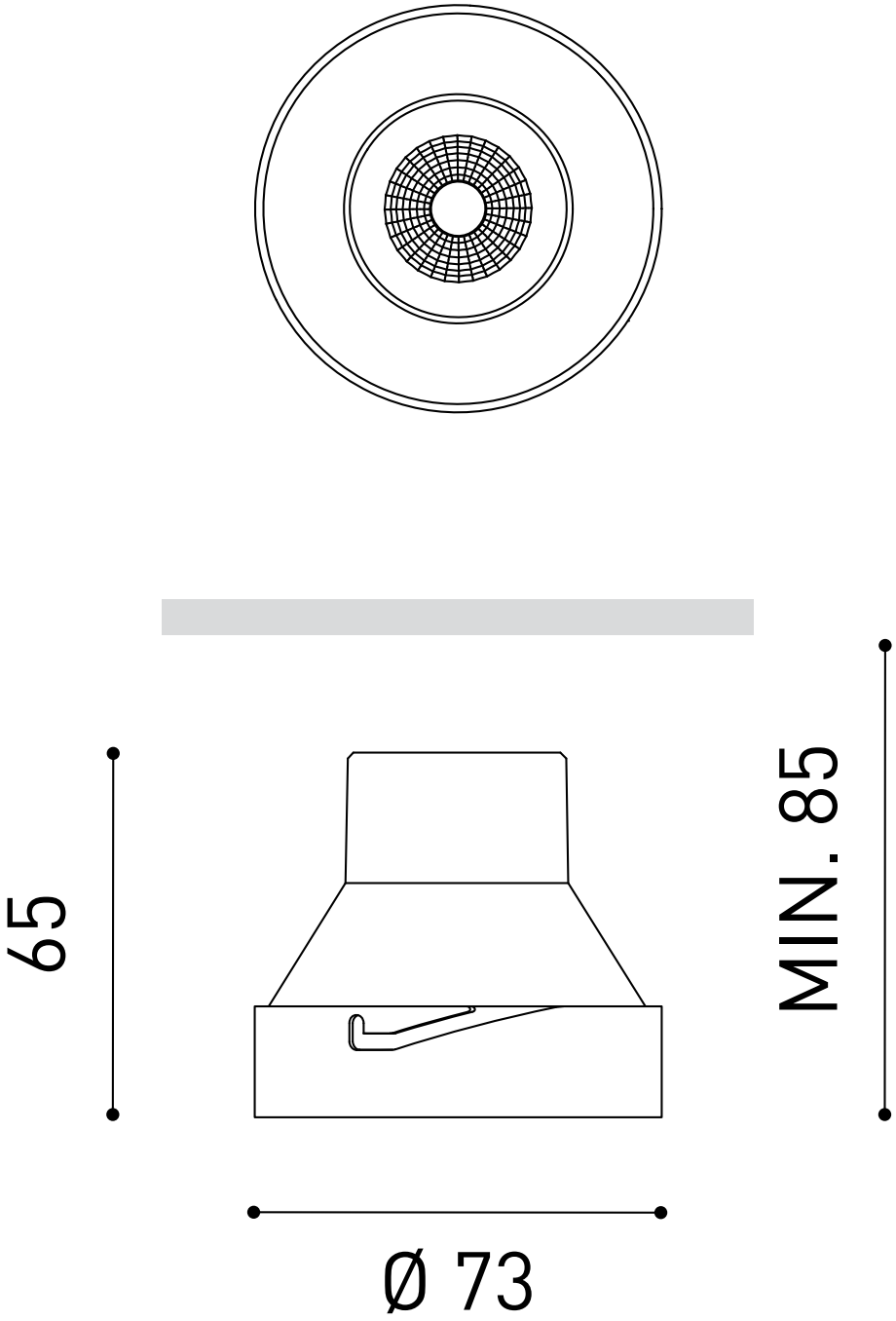
65
MIN. 85
Ø 73